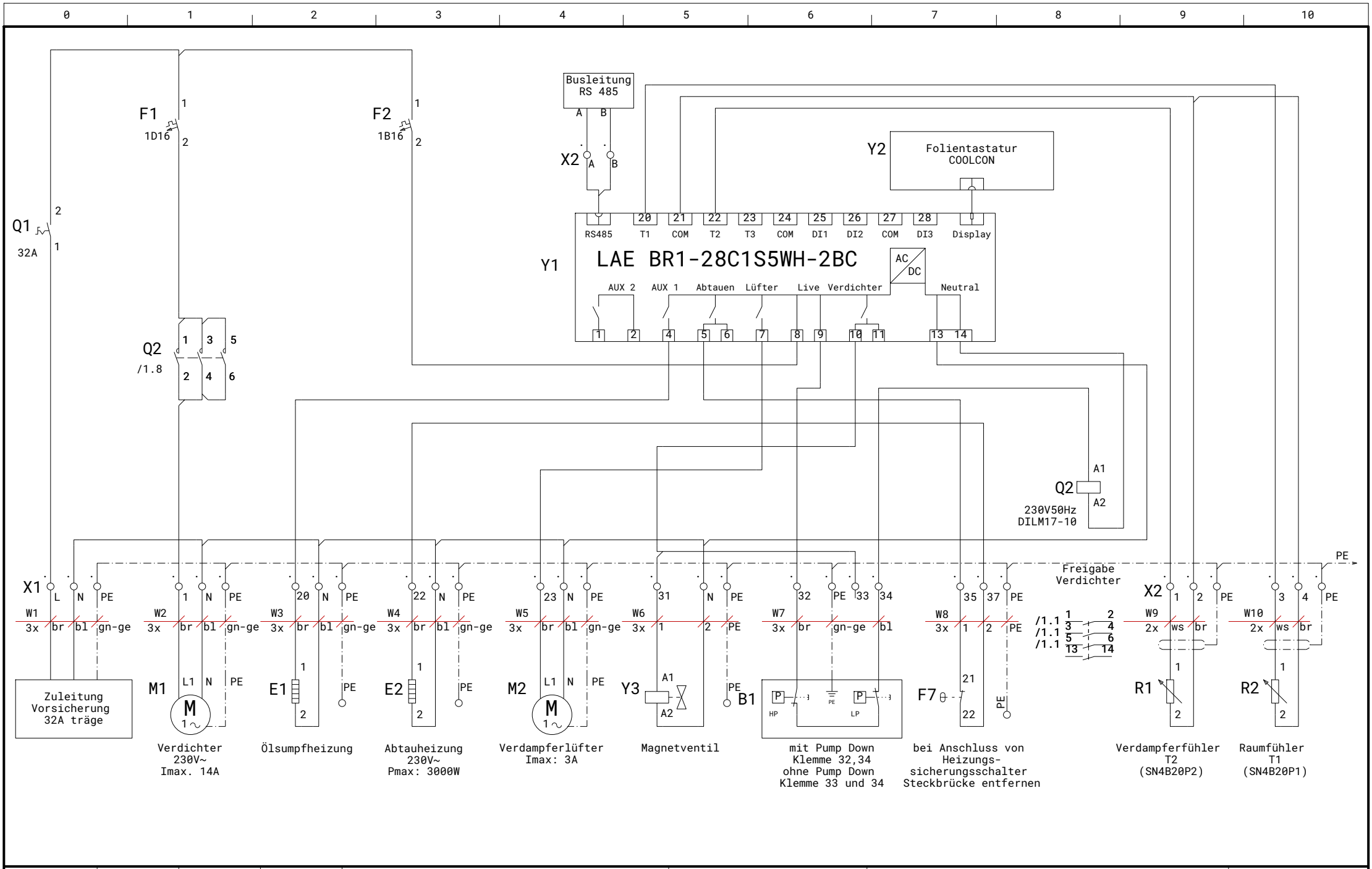

BERNDT-CONTEC	Version			REISS	COOLcon	COOLcon 14W (RSE)	
Datum	02.07.26						
Planung	Sommer					Schaltplan	Blatt 1
Umsetzung	Sablin						von 1
Norm	DIN 81346						