Timer 27

Der Timer 27 ist ein Zeit-Regler mit Echtzeituhr und einer Pufferbatterie.
Dieser Regler ist in vier unterschiedlichen Ausführungen lieferbar. Diese unterteilen sich in drei verschiedene Counter und eine Zeituhr mit sechs programmierbaren Ein-und Ausschaltzeitpunkten.

1. Installation:

1.1 Der Einsatzbereich des Reglers liegt zwischen -10°C und +55°C bzw. 15...80% relativer Feuchte.
Der Regler darf nicht in der Nähe von Schützen und Starkstromleitungen montiert werden.

1.2 Die Befestigung erfolgt direkt auf DIN-Schiene.

1.3 Die Anschlüsse müssen wie folgt erfolgen.
Die zu schaltende Last : Klemme 5 - 6
Die Versorgungsspannung (220Vac) : Klemme 7 - 9

1.4 Das Gerät ist mit einer Pufferbatterie ausgerüstet, welche einen 10 - Stundenbetrieb bei Stromausfall ermöglicht.

2. Beschreibung der Timer - Funktion:

Drei Countdown-Betriebsarten können gewählt werden, welche die Einstellung der Einschaltzeit ermöglichen. Während des Contdowns, zeigt das Display die bis Ende des Zeitraums abzulaufende Zeit an. Die Dauer des gesamten Zeitraums kann durch Drücken der Taste (PGM/SET) angezeigt werden.Wenn in Betriebsart 1 - 3 die abzulaufende Zeit kürzer als eine Stunde ist
wird diese im Display in Minuten und Sekunden angezeigt.

Betriebsart 1:

Es ist möglich die Einschaltzeit des Relais in einem Bereich von 00St.01Min ... 99ST.59Min einzustellen. Die Zeit kann durch das Betätigen der Taste (PGM/SET) eingestellt werden.Die LED ON (Ein) und die Minuten blinken. Durch die Tasten [^] und[v] wird der gewünschte Wert programmiert; um in die Programmierung der Stunden einzutreten, muß die Taste (H-M) betätigt werden. Die Stunden blinken, und sie können durch die Tasten [^] und [v] programmiert werden. Nach der Programmierung muß die Taste (PGM-SET) nochmals betätigt werden.

(z.B. "Pr:3-" , (PGM/SET) + (CLR) , "Pr:3").
Während des Betriebes ist es möglich, durch Handbetätigung den Ausgangszustand zu wählen. Zugang und Auswahl erfolgen wie in der Timer - Betriebsart beschrieben.

3. Beschreibung der Zeituhr - Funktion:

In dieser Betriebsart ist es möglich, bis zu sechs Einschaltzeiträume einzuprogrammieren. Für jeden Zeitraum wird eine Start- und Aus-Zeit programmiert. Das Display zeigt die Echtzeit an, d.h. Stunden und Minuten getrennt durch eine blinkende Säule; eine weitere LED zeigt den Ausgangszustand an.Um die Echtzeit einzustellen müssen nacheinander die Tasten (Clock) und (PGM/ SET) betätigt werden. Wenn die Minuten blinken können diese durch die Tasten [^] und [v] eingestellt werden. Um die Stunden zu programmieren muß die Taste (H-M) betätigt werden. Diese können wie die Minuten verstellt werden. Nach dieser Programmierung muß die Taste (PGM/SET) gedrückt werden.

Die Programmierung jedes Einschaltzeitraumes erfolgt durch das Betätigen der Taste (PGM/SET); das Display zeigt "Pr:1-" (Programm 1) an. Das Zeichen "-" nach der Programm - Nummer gibt an, daß das Programm tätig ist. Die Auswahl des gewünschten Programms erfolgt durch das Betätigen der Tasten [^] und [v].
Z.B.:
Nach erscheinen der Angabe "Pr:4" muß die Taste (PGM/ SET) gedrückt werden. Nun erscheint die Startzeit im Display, die LED On (Ein) und die Minuten blinken. Das Einstellen der Minuten erfolgt durch die Tasten [^] und [v]. Nun die Taste(H-M)drücken um die Stunden zu programmieren. Nach dem Proprogramieren der Start-Zeit, muß die Aus-Zeit durch das Betätigen der Taste (PGM/SET) programmiert werden. Die Aus-Zeit erscheint im Display, die LED Off (Aus) und die Minuten blinken. Die Programmierfolge ist gleich der Start-Zeit-Programmierung. Nach dem Einstellen der Aus-Zeit die Taste (PGM/SET) drücken und das Gerät schaltet zum Programmenü um. Der nächste Zeitraum wird nun angegeben und kann wie PR:4 programmiert werden. Das verlassen der Programmierungsbereitschaft erfolgt sofort nach Einstellung des sechsten Zeitraumes, oder wenn für 10 Sek. keine Taste betätigt wird.
Wenn nicht alle Programme benötigt werden, gibt es zwei Möglichkeiten die ungewünschten Zeiträume zu unterdrücken.
Entweder durch das Einstellen des gleichen Wertes für Start- und Auszeit oder durch das Betätigen der Tasten (PGM/SET) und (CLR) nach Auswahl des ungewünschten Zeitraumes.

Betriebsart 2:

Gleiche Programmierung wie unter Betriebsart 2, aber diese Betriebsart ermöglicht eine Einstellung zwischen 00Min:01Sek bis 99Min:59Sek.

Betriebsart 3:

Sie ermöglicht eine Stillstandszeit (Aus) vor der Einschaltung des Relais (Ein). Durch Betätigen der Taste (PGM/SET) leuchtet die LED Off (Aus) und die Stillstandsminuten blinken.Nachdem der gewünschte Wert eingestellt wurde die Taste (H-M) drücken. Nun können die Stunden programmiert werden. Nach der Programmierung der Stillstandsstunden muß die Taste (PGM/SET) betätigt werden, um in die Einschalt - Zeit -Programmierung einzutreten; die LED On (Ein) und die Einschalt-
Minuten blinken. Die Programmierung der Einschalt - Minuten und Stunden ist gleich der Programmierung der Stillstandszeit. Um nach der Programmierung in den Normalbetrieb umzuschalten muß die Taste (PGM/SET) betätigt werden.

Start / Stop:

In der Betriebsart 1 und 2 wird durch Drücken der Taste (Start) der Ausgang sofort eingeschaltet (LED On leuchtet); die Betriebsart 3 beginnt mit der Stillstandszeit (LED Off leuchtet). Es ist möglich, das Programm jederzeit durch Betätigen derTaste (Stop) zu unterbrechen. In diesem Fall wird das Programm gelöscht und der Ausgang schaltet ab.

Handbetätigung eines Ausgangszustandes:

Es ist möglich, auch wenn das Programm in Betrieb ist, den Ausgangszustand für eine unbestimmte Zeit durch Handbetätigung zu wählen. Dazu müssen die Tasten (Hand) und (PGM/SET) betätigt werden (in dieser Reihenfolge). Das Display zeigt dann HAND an und der Ausgang kann mit den Tasten [^] und [v] ausgewählt werden. Um den Ausgang fest einzustellen müssen die Tasten (Hand) + (PGM/SET) nochmals betätigt werden.

Anschlußplan für den Timer 27

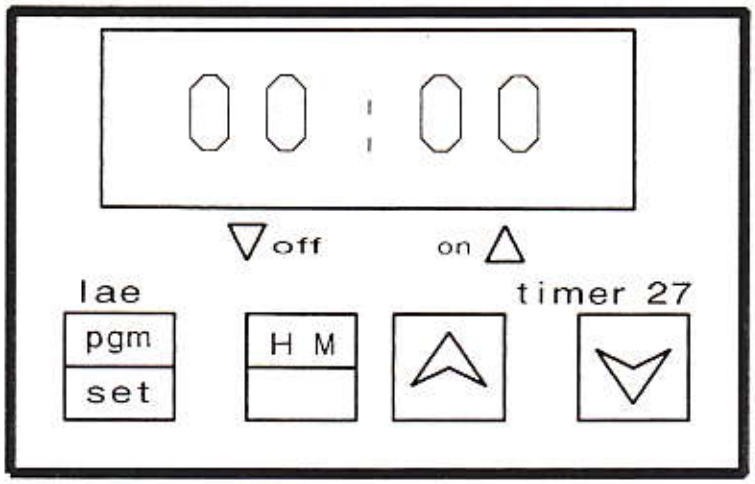

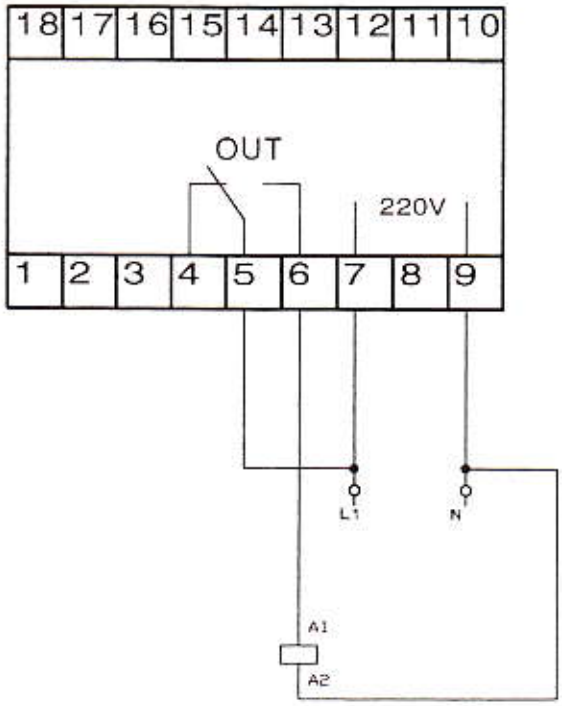

6 programmierbare Einschaltzeiten